# Flood Mini

IP66 | IK09 | 960° | +40°C -20°C

Massima resistenza meccanica e chimica. Apparecchio progettato per resistere alle condizione più estreme in ambito outdoor.

Riflettore con cella di alluminio asportabile per ottenere con un solo apparecchio illuminazione simmetrica o asimmetrica.

## Applicazioni

Industriale, terziario, civile

## Caratteristiche

**Alimentazione** 230Vac ±10% 50 Hz
**Alimentatore - MTBF a 25°C** 65.000 h
**Mantenimento flusso luminoso a 25°C**
>50.000h (F70) (L80B20)
>60.000h (F30-F50) (L80B20)
**Stabilità colore** 3 SDCM
**Installazioni** al suolo, parete
**Corpo** Alluminio pressofuso verniciato alle polveri di poliestere, RAL 7040
**Ottica** Lamellare a sviluppo parabolico in alluminio anodizzato brillantato antiridescente. Simmetrico, Asimmetrico
**Schermo** Vetro prismatizzato temprato 4mm di spessore
**Conformità** EN 60598-1, EN 60598-2-22, EN 62471 (Rischio biologico esente), EN60598-2-2, 2014/30/UE, 2014/35/UE

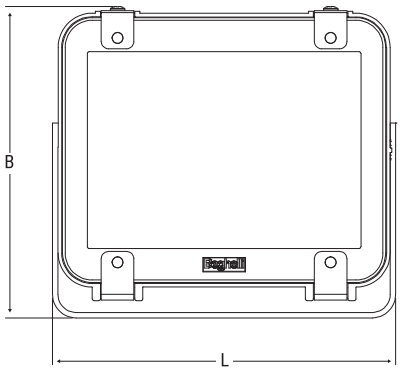


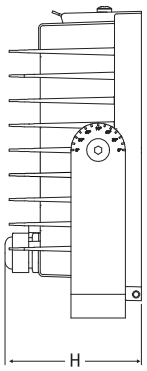


| Dimensioni mm | | |
|---|---|---|
| L | B | H |
| 190 | 173 | 75.5 |

## FLOOD MINI OTTICA ASIMMETRICA

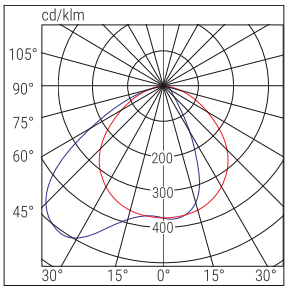


## FLOOD MINI OTTICA SIMMETRICA

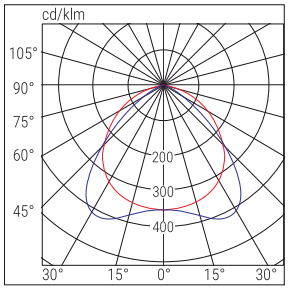


| | Cod. ord. | Descrizione | Ottica | Potenza W | Temp. colore K | Resa cromatica | Flusso LED lm (Tj=25°C) | Flusso apparecchio lm | Efficienza luminosa lm/W | Peso Kg | Imballo Sing/Mult. | |
|---|---|---|---|---|---|---|---|---|---|---|---|---|
| EM | **F30LED** | PRO LED 1x30W 4K | SYM / ASYM | 17 | 4000 | >80 | 2100 | 1800 | 105 | 1.2 | 1/8 | ON / OFF |
| | **F50LED** | PRO LED 1x50W 4K | SYM / ASYM | 26 | 4000 | >80 | 3500 | 3000 | 115 | 1.2 | 1/8 | |
| | **F70LED** | PRO LED 1x70W 4K | SYM / ASYM | 37 | 4000 | >80 | 4600 | 4000 | 108 | 1.2 | 1/8 | |

## ACCESSORI - in dotazione

**VITI ANTIVANDALICHE**

**STAFFA GONIOMETRICA**

**PRESSACAVO M20 CON VALVOLA DI VENTILAZIONE**

## ACCESSORI - da ordinare separatamente

**RICEVITORE RADIO DOMOTICO**

Cod. Ord. **20108**

## EMERGENZA CON INVERTER LED - da ordinare separatamente

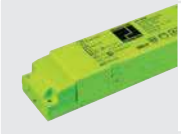

**INVERTER PLUG&LIGHT SE/SA 1-3h 20-60V**

Cod. Ord. **19358** (1h)
Cod. Ord. **19359** (3h)

TR

**INVERTER GL AT/LG AR 15W 55V**

Cod. Ord. **19391** (Batteria LiFe)
Cod. Ord. **19390** (Batteria LTO)

AT LG

**INVERTER AT/LG AR 9W 55V**

Cod. Ord. **19355L** (Batteria LiFe)

AT LG

**MODULO EMERGENZA LGFM**

Solo per Inverter della serie AT/LG

Cod. Ord. **19375**

LGFM