Multi Lens

Minimo impatto estetico ed elevate prestazioni con 10 anni di garanzia.

Un unico apparecchio, sia per vie di esodo fino a 12m, che per aree antipanico fino a 90mq. Autonomia regolabile da 1 a 8h.

Tre lenti intercambiabili in dotazione per installazioni da 3 a 7m di altezza., con differenti fasci luminosi.

Molle per fissaggio rapido a controsoffitto.
Foro incasso ø60 mm.

Applicazioni

Terziario, uffici, cinema, hotel, scuole, negozi, centri commerciali, show room

Caratteristiche

Alimentazione 230Vac ± 10%, 50÷60Hz
Installazioni Incasso
Tempo di ricarica 12h
Corpo Policarbonato
Ottica Lenti in PMMA con elevata trasparenza
Conformità EN 60598-1, EN 60598-2-2, EN 60598-2-22, UNI EN 1838, UNI 11222, EN 62034

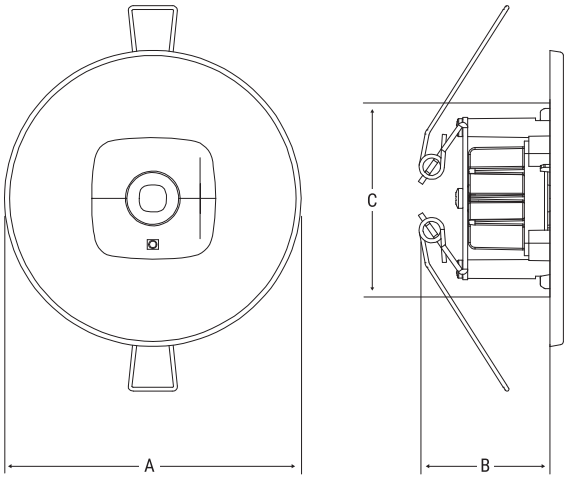

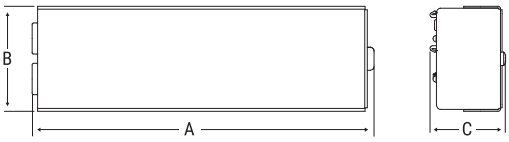

INVERTER

	Dimensioni mm		
	A	B	C
APPARECCHIO	90	40	60
INVERTER	239	46	30

Riferimento Norma UNI EN 1838

Lente	Altezza (m)	Interasse (m) VIE DI ESODO		Superficie illuminata (m) GRANDI AREE	
		Parete	Plafone	Parete	Plafone
Lungaluce	3	-	17	-	-
Largaluce	3	-	-	-	12x12
Altaluce	7	-	15	-	-
		illuminamento **>1lx** a pavimento lungo la linea centrale senza riflessioni Emax/Emin <40		illuminamento **>0.5lx** a pavimento senza riflessioni Emax/Emin <40	

Prestazioni riferite all'apparecchio **Cod. Ord. 4334** 450lm — Coefficiente di manutenzione 0.8

LUNGALUCE 87%

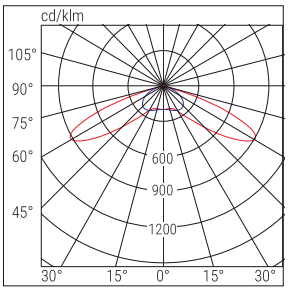

C90-C270 C0-C180

LARGALUCE 92%

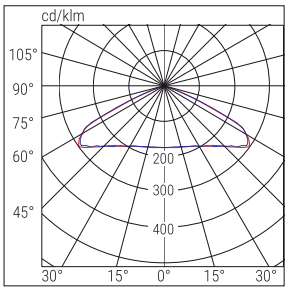

C90-C270 C0-C180

ALTALUCE 85%

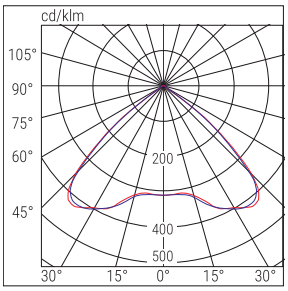

C90-C270 C0-C180

	Cod. ord.	W eq.	Descrizione	Versione	Autonomia h	Batteria	Flusso SE lm	Flusso SA lm	Assorbimento DC	Assorbimento AC	Peso Kg	Imballo Sing/Mult.	
TR	**4330**	24	MULTI LENS 60MM SE 1h RM	SE	1	LiFe 3.2V 1.5Ah	250			1W	0.4	1/6	TRADIZIONALI
TR	**4331**	11	MULTI LENS 60MM SE 3h RM	SE	3	LiFe 3.2V 1.5Ah	90			1.5W	0.4	1/6	TRADIZIONALI
TR	**4334**	24GL	MULTI LENS GL 60MM SA 1/2/3h RM	SA/SE	1/2/3	LiFe 3.2V 1.5Ah	450/250/150	220		3W	0.4	1/6	TRADIZIONALI
TR	**4335**	24GL	MULTI LENS GL 60MM SA 2/3/6h RM	SA/SE	2/3/6	LiFe 3.2V 3Ah	450/300/150	220		3W	0.4	1/6	TRADIZIONALI
AT - OPT	**4390**	24	MULTI LENS AT OPT SE 8LTO	SE	1/1.5/2/3/8	LTO 7.2V 0.5AH	250/200/150/80/50			3.5W	0.4	1/6	AUTOTEST CENTRALIZZABILE
AT - OPT	**4391**	24	MULTI LENS AT OPT SA 8LTO	SA/SE	1/1.5/2/3/8	LTO 7.2V 0.5AH	250/200/150/80/50	220		5W	0.4	1/6	AUTOTEST CENTRALIZZABILE
AT - OPT	**4393**	24GL	MULTI LENS GL AT OPT SA 8LTO	SA/SE	1/1.5/2/3/8	2xLTO 7.2V 0.5AH	450/330/250/160/170	220		5W	0.4	1/6	AUTOTEST CENTRALIZZABILE
AT - OPT	**LG**		**Apparecchi Autonomi con Diagnosi Centralizzata integrando il Modulo Cod. ord. 15036**										AUTOTEST CENTRALIZZABILE
AT - OPT	**LGFM**		**Apparecchi Autonomi con Diagnosi Centralizzata Radio integrando il Modulo Cod. ord. 15037**										AUTOTEST CENTRALIZZABILE
AT - OPT	**DALI**		**Apparecchi Autonomi con Diagnosi Centralizzata Dali integrando il Modulo Cod. ord. 15038**										AUTOTEST CENTRALIZZABILE

ACCESSORI - in dotazione

LENTE LUNGALUCE CON COVER

LENTE LARGALUCE CON COVER

LENTE ALTALUCE CON COVER

ACCESSORI - da ordinare separatamente

MODULO LG - LGFM - DALI (solo versione AT-OPT)
LG - Cod. Ord. **15036**
LGFM - Cod. Ord. **15037**
DALI - Cod. Ord. **15038**

LG LGFM DALI

TELECOMANDO INIBIT RM
Per versioni TR

Cod. Ord. **2730**

TR